动力线 Power Wire	
U相 MOTOE U	兰 BLUE (18AWG)
V相 MOTOE V	棕 BROWN(18AWG)
W相 MOTOE W	紫 PURPLE(18AWG)

技术要求：
定子引出线按GB/T 7345-2008要求：
对定子三相线，每根引出线应能承受34.5N的拉力，
试验后，引出线不能断开，绝缘层和线芯不能损坏。

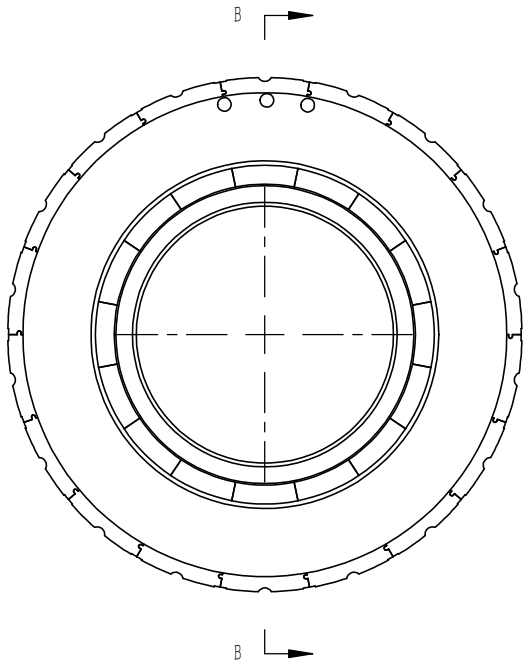

B—B

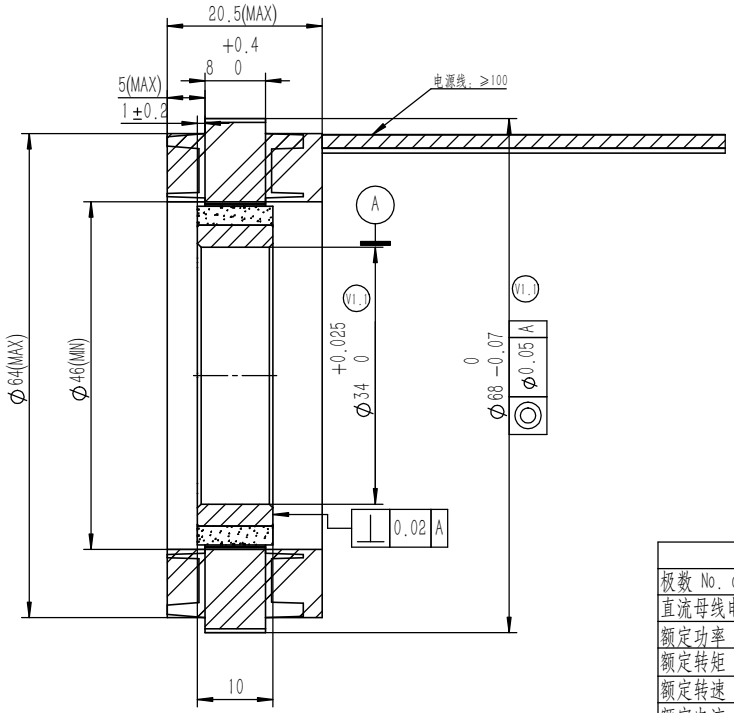

受控

技术参数 Technical Data	
极数 No. of poles	16
直流母线电压 DC Link Voltage U_{DC} (V)	48
额定功率 Rated Power P_N (W)	157
额定转矩 Rated Torque T_N (N.m)	0.5
额定转速 Rated Speed n_N (rpm)	3000
额定电流 Rated Current I_N (A)	4.5
最大转矩 Maximum torque T_m (N.m)	1.5
最大电流 Maximum Current I_m (A)	13.5
连续静态转矩 Standstill torque T_s (N.m)	0.55
连续静态电流 Standstill Current I_m (A)	3.85
线电阻 Resistance line-line R_L (Ω)	0.7 (ref)
线电感 Inductance line-line L_L (mH)	0.76 (ref)
电气时间常数 Electrical time constant τ_e (ms)	1.09 (ref)
机械时间常数 Mechanical time constant τ_m (ms)	0.77 (ref)
反电势常数 Voltage constant K_e (V/krpm)	7.7 (ref)
转矩常数 Torque constant K_t (Nm/A)	0.127 (ref)
转动惯量 Rotor moment of inertia Jm (Kg.cm)	0.103
绝缘等级 Insulation class	F
重量 Weight(Kg)	TBD

VER	DESCRIPTION OF CHANGE
V1.1	更改内径公差

VER	ECN NO	CHANGE	APP'D	DATE
V1.1	DCN240178	ZT	SL	24-6-14

DESIGN	ZT	2024/1/19	
CHECK	ZZJ	2024/1/19	
PROCESS			
STANDARDIZE			
APPROVE	SL	2024/1/19	

MATERIAL

WEIGHT (kg): 0.919

FIRST ANGLE PROJECTION

SHEET 1 OF 1

P/NO	3070907233S
TITLE	无框力矩电机
USED ON	FMC06808-0015-3034N-8DS00
SCALE: 2:1	VER: V1.1

KINCO